AKP9 738 IX

12NC: 852573899000

Code EAN: 8003437833618

Whirlpool
SENSING THE DIFFERENCE

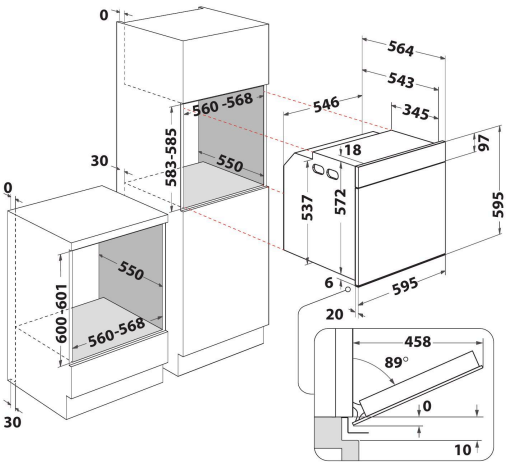

- Fonction SmartClean pour un nettoyage intégral et écologique
- Classe énergétique A
- Cavité 73 L
- Ventilation à froid (décongélation)
- Gril
- Cavité en émail facile à nettoyer
- Turbo Gril
- Levage de pâte
- four MultiFunction 5
- Cuisson conventionnelle
- Boutons saillant
- Porte 2 épaisseurs de verre
- Poignée externe
- Extinction minuterie
- Gril 2500 W
- 1 grille

Four électrique encastrable Whirlpool: Couleur inox, Autonettoyant - AKP9 738 IX

Ce four encastrable Whirlpool présente les caractéristiques suivantes : technologie électrique de pointe rendant possible des économies d'énergie sur la cuisson de vos mets. Lampe halogène gage de meilleures performances énergétiques.

Multifonction 5
De multiples méthodes de cuisson. Multifonction 5 offre des options de cuisson flexibles pour assurer des résultats parfaits quelle que soit la recette.

Ligne Absolute
La collection Absolute. Design d'avant-garde et performances exceptionnelles. Avec son look futuriste et ses performances inégalées, la collection Absolute est faite pour les cuisines modernes et high-tech. Équipés de la technologie innovante 6TH SENSE, les fours Absolute peuvent être réglés en trois étapes simples, pour des résultats parfaits. La combinaison d'une flexibilité et d'une convivialité au top, avec un look unique et des finitions originales.

Cavité XXL
Tout l'espace dont vous avez besoin. La cavité de votre four a une capacité de 73 litres et 5 positions de gradins.

Classe énergétique
Des économies en énergie. Les fours dotés d'une classe énergétique A/A+ permettent de réaliser d'importantes économies en énergie : faible consommation, coûts réduits.

Classe énergétique A
Bonne efficacité énergétique. Avec une classe énergétique A, cet appareil Whirlpool vous permettra de bénéficier d'une performance maximale ainsi que d'une faible consommation énergétique.

AKP9 738 IX

12NC: 852573899000

Code EAN: 8003437833618

Whirlpool
SENSING THE DIFFERENCE

CARACTERISTIQUES PRINCIPALES

Groupe de produit	Four
Référence commerciale	AKP9 738 IX
Couleur principale du produit	Inox
Type de construction	Encastrable
Type de commande	Mécanique
Types de dispositifs de réglage et d'alarme	-
Commandes intégrées pour la table	Non
Plaques contrôlables	-
Programmes automatiques	Non
Intensité	13
Tension	220-240
Fréquence	50/60
Longueur du cordon électrique	90
Type de prise	Non
Profondeur porte ouverte à 90°	-
Hauteur du produit	595
Largeur du produit	595
Profondeur du produit	564
Hauteur minimale de la niche d'encastrement	0
Largeur minimale de la niche d'encastrement	0
Profondeur de la niche d'encastrement	0
Poids net	32
Volume utile du four	73
Système de nettoyage intégré	Hydrolyse
Grilles	1
Plateaux	2

CARACTERISTIQUES TECHNIQUES

Minuterie	-
Réglage du temps de cuisson	Mécanique
Options de réglage du temps de cuisson	Marche/Arrêt
Dispositif de sécurité	-
Éclairage intérieur	Oui
Nombre de lampes	1
Position des lampes	Arrière
Gradins	Grilles
Sonde	Non

PERFORMANCES
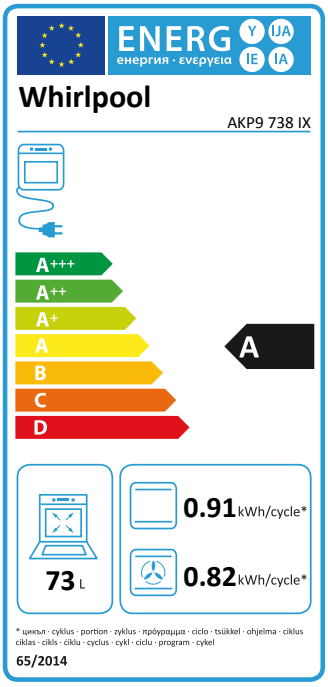
Type d'énergie	Électricité
Type d'énergie	Électricité
Classe énergétique - NOUVEAU (2010/30/UE)	A
Consommation énergétique des fours conventionnels par cycle - NOUVEAU (2010/30/CE)	0.91
Consommation énergétique des fours à convection forcée par cycle - NOUVEAU (2010/30/CE)	0.82